Motorrad Abdrückgummi aufsteckbar
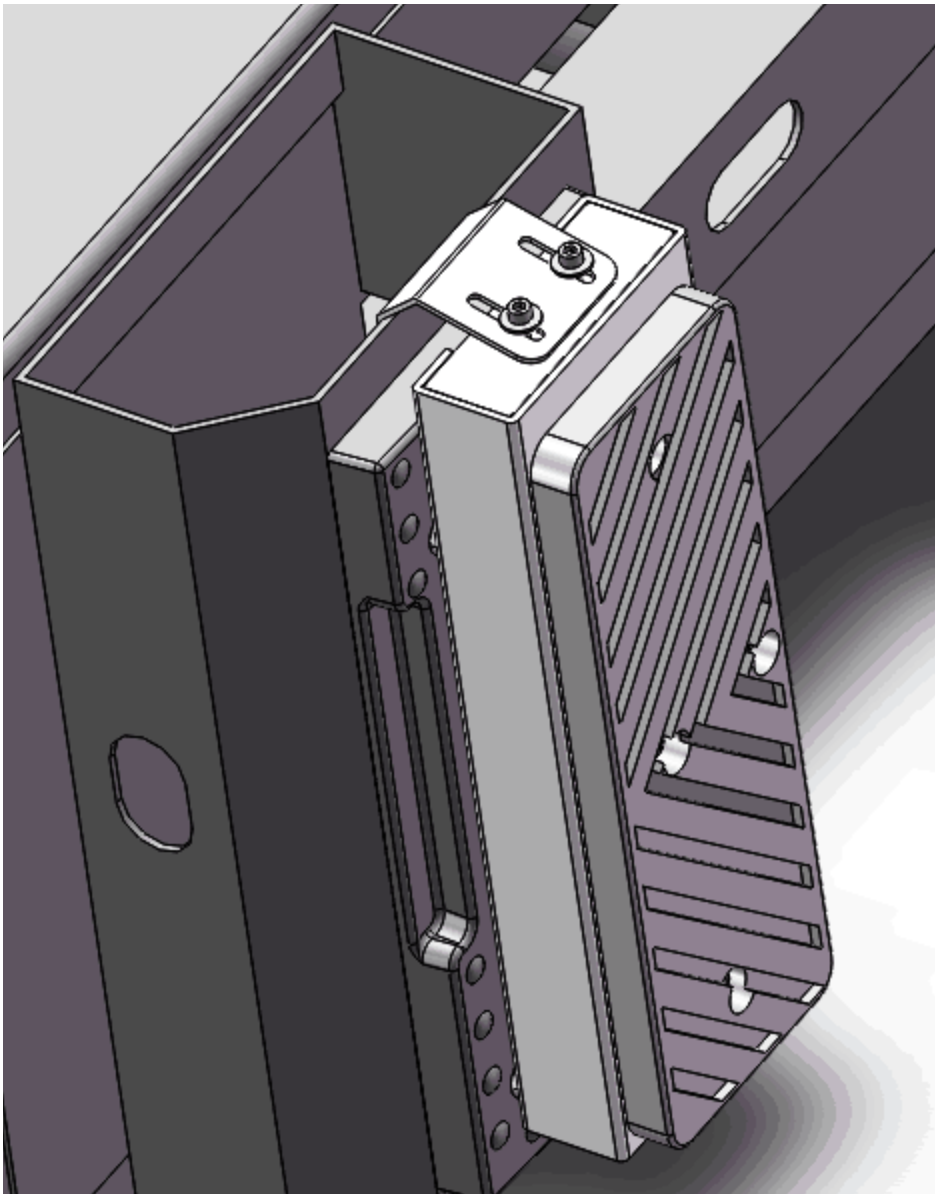
Obrázky produktu